Carboma

CUBE 2 Standard

Кондитерские витрины

Безрамное остекление на стеклопакетах для полного обзора выкладки

Продуманная яркая LED-подсветка каждого продукта на всех полках витрины

Обновленная холодильная система и система воздухообмена для лучшего охлаждения

Модельный ряд витрин с динамическим охлаждением включает закрытые и открытые модули двух типов для самообслуживания.

В моделях со статическим охлаждением охлаждение происходит контактным способом при обязательном использовании гастроемкостей

Дополнительная опция - нейтральная полноразмерная надстройка с шелкографией увеличивает объем выкладки

Особенности конструкции КС70

Холодильная витрина
(открыта горка, закрытая)

Открытая витрина

Открытая витрина (горка)

Производитель оставляет за собой право вносить изменения в конструкцию
и комплектацию оборудования без предварительного уведомления

Холодильная витрина со статическим охлаждением

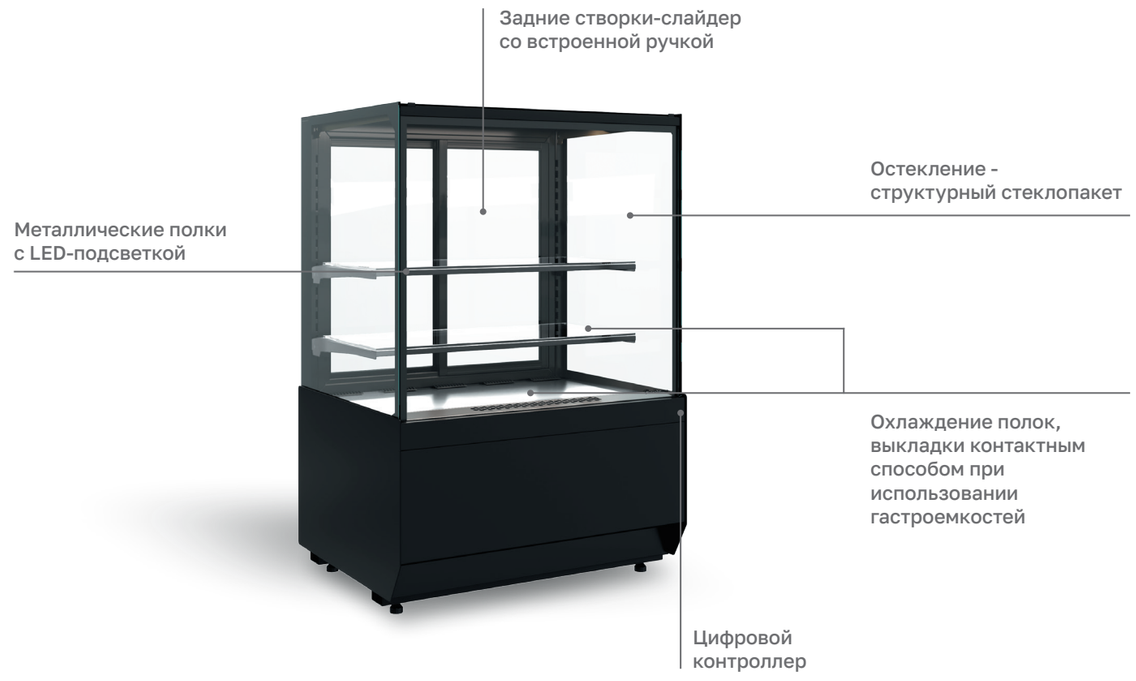

Холодильная (динамическое охлаждение)

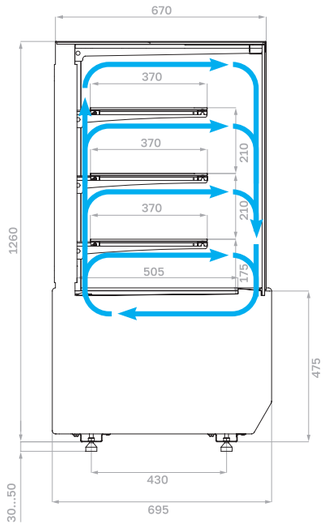

Нейтральная

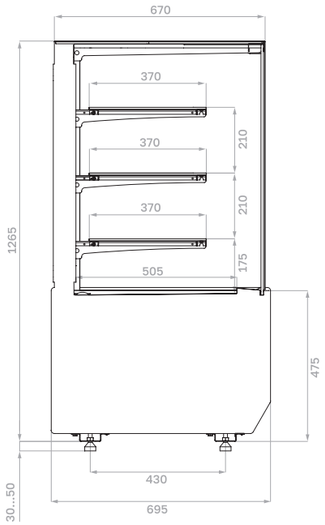

Хлебная

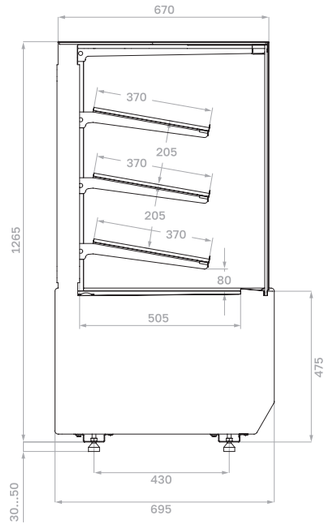

Холодильная (внешний угол, динамическое охлаждение)

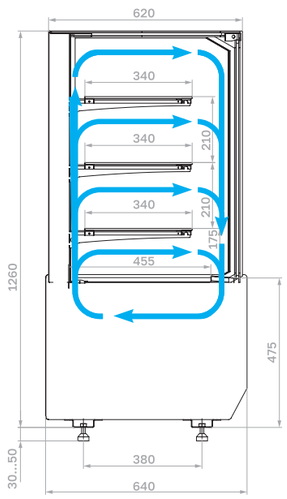

Холодильная (статическое охлаждение)

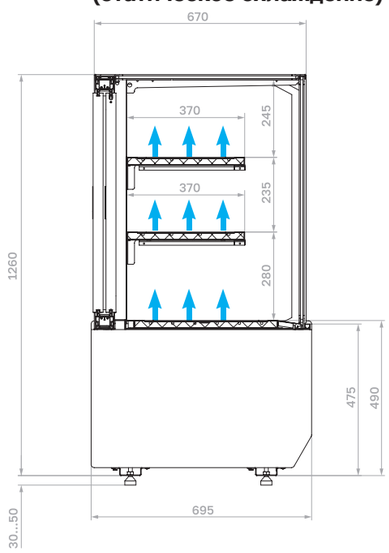

Опции

- Надстройка стеклянная
- Решетка деревянная
- Подставка из поликарбоната
- Полки каскадные (270/330/370 мм)
- LED- подсветка (3000K, 6000K)
- Колесные опоры
- Ночная шторка (открытая горка)
- Комплект МДФ панелей
- Ограничитель оргстекло (открытая, горка)
- Ценникодержатели (открытая, горка)
- Поддон для макарони (1 секция, 2 секции)
- Поддон-ценник для мелкой выпечки
- Подставка для бутербродов

Прилавок

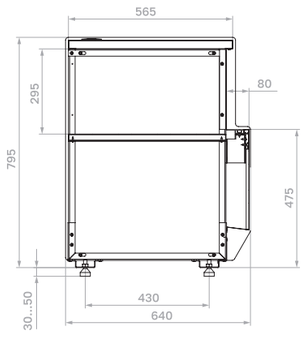

Прилавок внешний угол

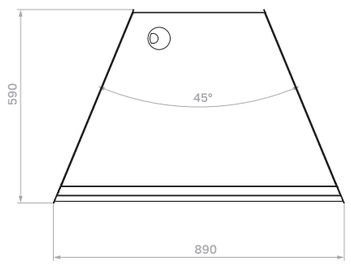

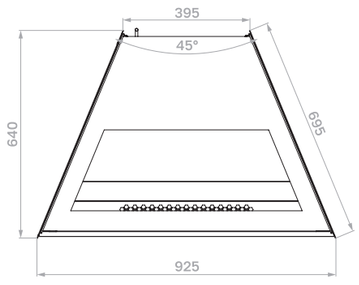

Технические характеристики KC70 (базовые модели)

Модель	Габаритные размеры с боковинами, мм	Горизонтальная площадь экспозиции, м²	Полезный (охлажд.) объем, м³	Рабочая температура, °C
KC70 SV 0,9-1 STANDARD (версия 2.0)	880x695x1260 (1310)	0,75		0...+7
KC70 SV 1,3-1 STANDARD (версия 2.0)	1300x695x1260 (1310)	1,18		
KC70 VV 0,6-1 STANDARD (версия 2.0)	640x695x1260 (1310)	0,9	0,14	0...+7
KC70 VV 0,9-1 STANDARD (версия 2.0)	880x695x1260 (1310)	1,32	0,2	
KC70 VV 1,3-1 STANDARD (версия 2.0)	1300x695x1260 (1310)	2,0	0,3	
KC70 VV-3-1 Standard (версия 2.0) внешний угол 45°	925x640x1260 (1310)	0,85	0,13	
KC70 N 0,6-1 LIGHT (версия 2.0) (нейтральная)	640x695x1265 (1315)	0,9	–	–
KC70 N 0,9-1 LIGHT (версия 2.0) (нейтральная)	880x695x1265 (1315)	1,32		
KC70 N 1,3-1 LIGHT (версия 2.0) (нейтральная)	1300x695 x1265 (1315)	2,0		
KC70 N 3-2 LIGHT открытая (версия 2.0) (нейтральная) внешний угол 45°	925x640x1265 (1315)	0,85		
KC70 N 1,3-2 LIGHT (версия 2.0) (нейтральная)	1300x695 x1265 (1315)	2,0		
KC70 N 0,6-1 LIGHT Bread (версия 2.0) (хлебная)	640x695x1265 (1315)	0,9		
KC70 N 0,9-1 LIGHT Bread (версия 2.0) (хлебная)	880x695x1265 (1315)	1,32		
KC70 N 1,3-1 LIGHT Bread (версия 2.0) (хлебная)	1300x695 x1265 (1315)	2,0		
KC70 N 0,6-7 (версия 2.0) (прилавок)	640x640x795 (845)	–		
KC70 N 0,9-7 (версия 2.0) (прилавок)	880x640x795 (845)			
KC70 N-8 (версия 2.0) (прилавок внешний угол)	890x590x795 (845)			

Холодильная открытая (скошенная боковина)

Холодильная открытая (прямая боковина)

Холодильная открытая горка (скошенная боковина)

Холодильная открытая горка (прямая боковина)

Открытая (скошенная боковина)

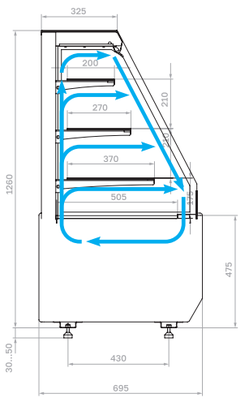

Открытая (прямая боковина)

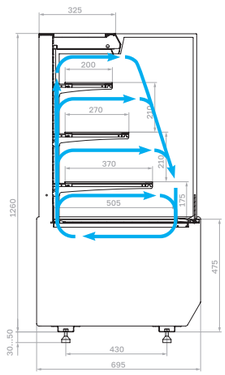

Открытая горка (скошенная боковина)

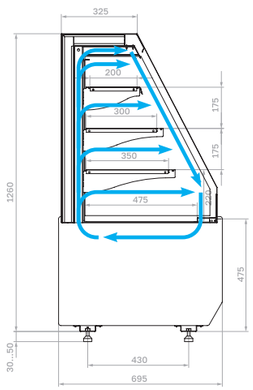

Открытая горка (прямая боковина

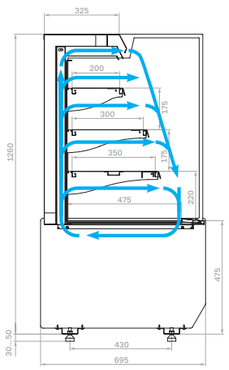

Технические характеристики КС70 (открытые модели)

Модель	Габаритные размеры с боковинами, мм	Горизонтальная площадь экспозиции, м²	Полезный (охлажд.) объем, м³	Рабочая температура, °С
КС70 VM 0,6-2 STANDARD открытая (версия 2.0) скошенная/прямая боковина	640x695x1260 (1310)	0,8	0,12	+2...+6
КС70 VM 0,9-2 STANDARD открытая (версия 2.0) скошенная/прямая боковина	880x695x1260 (1310)	1,16	0,17	
КС70 VM 1,3-2 STANDARD открытая (версия 2.0) скошенная/прямая боковина	1300x695 x1260 (1310)	1,84	0,28	
КС70 VM 0,6-2 STANDARD открытая, горка (версия 2.0) скошенная/прямая боковина	640x695x1260 (1310)	0,78	0,11	
КС70 VM 0,9-2 STANDARD открытая, горка (версия 2.0) скошенная/прямая боковина	880x695x1260 (1310)	1,1	0,17	
КС70 VM 1,3-2 STANDARD открытая, горка (версия 2.0) скошенная/прямая боковина	1300x695 x1260 (1310)	1,69	0,25	

Складская программа

RAL 9005

9005/0109

Стандартные цвета

RAL 9016 | RAL 9006 | RAL 9005 | RAL 3004 | RAL 7024

RAL 1016 | RAL 6018 | RAL 3020 | RAL 5017 | RAL 1015

Индивидуальное исполнение

Покраска панелей в любые цвета по таблице RAL

WOOD Паттерн фронтальной панели/МДФ

0106/1006 Седой дуб | 0107/1007 Ольха | 0105/1005 Венге | 0108/1008 Темный дуб | 0110/1010 Мариель

WOOD отделка Egger

3303 Дуб Гамильтон